GXA 系列強力工業風扇

www.wington.com

- 備有座地扇及掛墻扇。
- 配備三速開關。
- 備有 450 及 500mm 兩款尺寸。
- 室外溫度到達 40 度，濕度達 95 度仍可正常使用。
- 配備優質全金屬牙箱，可左右搖擺。
- 風扇流量及噪音數據，均由美國風機協會代為檢測。
- 產品根據 IEC60335-2-80（家用和類似電器的安全）進行測試，並通過 CE 和 SAA（澳大利亞）認證。
- 全新馬達外殼，加強散熱及防水功能。
- 馬達級數為以及防水防塵級數為 IP 44。功率因素大於 0.95。
- 電機為單相馬達，備有電容器起動。
- 鋁合金扇葉，流線型設計外型美觀及易於安裝。
- 葉片由環氧粉末塗層金屬絲網防護罩封閉。兩個半網防護裝置通過至少 5 個夾具牢固固定在一起。

掛墻扇

- 所有掛墻扇均配備掛墻鐵支架成套。
- 為方便用戶安全使用，榮通公司備有以下外置電容器系列：
  - （GXH）掛墻扇，該掛墻扇之調速器及電容器均安裝在獨立外置線盒，線盒兩端均有電源線連接。
  - （GXT）掛墻扇，該掛墻扇之電容器均安裝在獨立外置線盒內，外置線盒並牢固地固定在電機外殼上。
- （GXH）及（GXT）電容器均符合以下特性：
  1. 符合 EN60252-1 標準
  2. 安全防護等級 S2、Class A（400Vac 時＞30000 小時）
  3. 全金屬外殼

座地扇

- 所有座地扇均配備可調高度之直通，堅固的鐵地腳及 4.5 米電源線。

技術參數

型號 Model	扇葉直徑 inch/mm	額定電壓 V/Ph/Hz	檔位 SPEED	功率 W	電流 A	轉速 RPM	風量 m^3/h	噪音 dB（A）
FW45GXA/GXH/GXT	18″ / 450	220-240/1/50	1檔	100	0.42	1120	4200	50
			2檔	108	0.46	1280	4500	54
FS45GXA			3檔	115	0.48	1360	5000	59
FW50GXA/GXH/GXT	20″ / 500	220-240/1/50	1檔	110	0.45	1120	5500	53
			2檔	120	0.48	1280	6000	57
FS50GXA			3檔	125	0.51	1360	6500	63

* 風量值和噪音值均由AMCA公司測試。

掛墻扇安裝尺寸（mm）

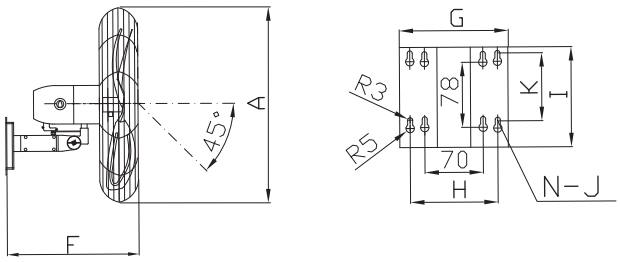

Model No	A	F	G	H	I	K	N-J
FW45GXA/GXH/GXT	508	425	130	105	120	80	8-Φ6
FW50GXA/GXH/GXT	568	415	130	105	120	80	8-Φ6

座地扇安裝尺寸（mm）

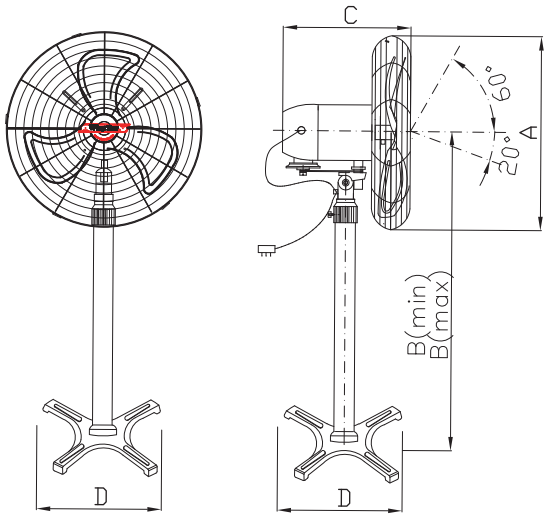

Model No	A	B(MAX)	B(MIN)	C	D
FS45GXA	508	1250	1025	315	545
FS50GXA	568	1250	1025	305	545